TR90IMBL

Bredd	90x60 cm
Antal ugnar med energideklaration	1
Kavitetens värmekälla	Elektrisk
Typ av häll	Induktionshäll
Huvudugn, typ	Termoventilerad ugn
Rengöringssystem huvudugn	Vapor Clean
EAN-kod	8017709340643
Energiklass	A

Estetisk linje

Design	Victoria
Ytbehandling kontrollpanel	Rostfritt stål
Estetik	Victoria
Logotyp	assembled 50's
Färg	Svart
Position logga	Upstand+ Kommandopanel
Finish	Högblank
Bakkantslist	Ja
Färg på ram runt häll	Svart emalj
Typ av kontroller	Vred
Slidekontroll	Röd
Kontrollvred	Smeg Victoria
Färg på vred	Rostfritt stål
Antal vred	7
Färg screentryck	Silver
Typ av display	Elektronisk 5 knappar
Lucka	Med panel
Typ av ugnsglas	Svart
Ugnshandtag	Smeg Victoria
Färg på handtag	Polerad krom
Ugnsutrymme	Push-pull
Stödfötter	Ingen
Sockel	Antracit

Program/funktioner

Antal tillagningsfunktioner	9

Traditionella tillagningsfunktioner

- Statisk
- Fläktassisterad
- Varmluft
- Eco
- Liten grill
- Stor grill
- Fläkt + grill (stor)
- Undervärme
- Fläktassisterad undervärme

Övriga funktioner

- Tidsstyrd upptining

Rengöringsfunktioner

- Vapor Clean

Alternativ för häll

Funktionsspärr	Ja	**Effektbegränsningsläge - Steg**	3700, 4800, 7400 W
Alternativ för effektbegränsare	Ja		

Tekniska egenskaper - häll

Totalt antal kokzoner 5

Vänster fram - Induktion-enkel - 1.30 kW - Booster 1.40 kW - Ø 18.0 cm

Vänster bak - Induktion-enkel - 2.30 kW - Booster 3.00 kW - Ø 21.0 cm

Mitten - Induktion-enkel - 2.30 kW - Booster 3.00 kW - Ø 27.0 cm

Höger bak - Induktion-enkel - 1.30 kW - Booster 1.40 kW - Ø 18.0 cm

Höger fram - Induktion-enkel - 2.30 kW - Booster 3.00 kW - Ø 21.0 cm

Automatisk avstängning vid överhettning	Ja	**Markering för minsta storlek av kokkärl**	Ja
Kokkärlsavkänning	Ja	**Indikator för vald zon**	Ja

Tekniska specifikationer - huvudugn

Antal ljuskällor	2	**Avtagbar innerlucka**	Ja
Antal fläktar	2	**Antal glas i ugnsluckan**	3
Nettovolym 1:a ugn	115 l	**Antal värmereflekterande glas i lucka**	2
Bruttovolym 1:a ugn	129 l		
Material ugn	Ever Clean emalj	**Säkerhetstermostat**	Ja
Antal hyllplan	5		
Typ av hyllplan	Metallstegar		

Typ av ljuskälla	Halogenlampor
Effekt lampa	40 W
Programmering av tillagningstid	Start/stopp
Ljuset aktiveras när luckan öppnas	Ja
Luckhängning	Underhängd
Avgtagbar lucka	Ja
Innerlucka i helglas	Ja
Kylsystem	Tangentialt
Nettomått på ugnens insida (HxBxD)	371x724x418 mm
Inställning av temperatur	Elektromekaniskt
Effekt undervärme	1700 W
Effekt övervärme	1200 W
Grillelement	1700 W
Värmeelement bred grill - effekt	2 900 W
Effekt varmluftselement	1550 W
Typ av grill	Elektrisk
Soft close-system	Ja

Alternativ för huvudugn

Timer	Ja
Koktidslarm	Ja
Min temperatur	50 °C
Max temperatur	260 °C

Standardtillbehör - huvudugn och häll

Galler med bakre stopp	1
Ugnsplåt 20 mm	1
Ugnsplåt, 40 mm	1
Ugnsgaller	1
Delvis utdragbara teleskopskenor	1

Elektrisk anslutning

Anslutningseffekt	10600 W
Ström	46 A
Spänning	220-240 V
Spänning (V)	380-415 V
Typ av elkabel som installerats	Ja, 1-fas
Typ av sladd	Ja, 2- och 3-fas
Frekvens	50/60 Hz
Typ av kopplingsplint	5 Polig

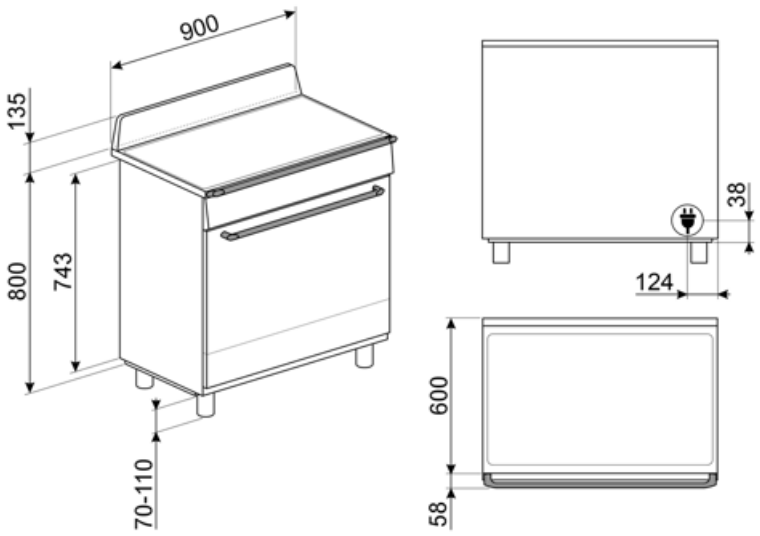
900
135
800
743
70-110
38
124
600
58

Kompatibela Tillbehör

AIRFRY9

Galler för luftfritös AIRFRY Perfekt för att skapa traditionell fritering i ugnen, men med mindre kalorier och mindre fett. Med denna funktion går det snabbt och enkelt att laga till maträtter som pommes frites, friterade grönsaker och fisk och garantera perfekt bryning och knaprighet.

BBQ9

teflon-coated aluminum grid for 90 cm cavity

BN920

Enamelled tray 90cm cavity, 20mm deep

BN940

Enamelled tray 90 cm, 40 mm deep

GRILLPLATE

Universell grillplatta för induktions-, gas- och glaskeramikspisar samt för elektriska spisar. Non-stick-beläggning som är perfekt för tillagning av kött, ost och grönsaker. Mått: 410 x 240 mm.

GTP

Delvis utdragbara teleskopskenor (1 nivå) Utdragning: 300 mm Material: Rostfritt stål AISI 430 polerat

GTT

Helt utdragbara teleskopskenor (1 nivå) Utdragning: 433 mm Material: Rostfritt stål AISI 430 polerat

KIT1TR9N

Stänkskydd, 90x75 cm lämplig för TR9 Victoria spisar, svart

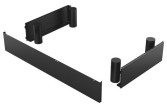

KITH95CPF9

Höjningskit (950 mm), passar Portofino-spisar

PALPZ

Pizzaspade med fällbart handtag.Dimensioner: B:31,5 x H:32,5. Enkel att använda och förvara. Idealisk för bakning och servering av pizza och andra bakverk på ett säkert och proffessionellt sätt.

SCRP

Hällskrapa för keramiska hällar

SFLK1

Luckspärr till inbyggnadsugnar

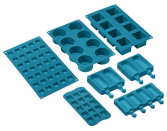

SMOLD

7st silikonformar för glass, isglass, praliner, iskuber, eller matportioner. Klarar temperaturer från -60°C till +230°C

TPKPLATE

Universell platta för induktions-, gas- och glaskeramikspisar samt för elektriska spisar. Non-stick-beläggning som är perfekt för tillagning av fisk, ägg och grönsaker. Mått: 410 x 240 mm.

Alternative products

TR90IMP

Färg: Creme

TR90IMGR

Färg: Slate Grey

Symbols glossary

Barnlås: vissa modeller är utrustade med en anordning för att låsa programmet / cykeln så att det inte kan ändras av misstag.

Installation i stapel

Luftkylsystem: för att säkerställa en säker yttemperatur.

3 Skikt glas i luckan

Emaljinteriör: Emaljinteriören i alla Smeg-ugnar har ett unik beläggning som hjälper till att hålla inredningen ren genom att minska mängden matfett som fastnar.

Fläkt med övre och nedre element: Elementen i kombination med fläkten bidrar till att ge mer jämn värme, en liknande metod som konventionell tillagning, så förvärmning krävs. Mest lämplig för föremål som kräver långsam tillagning

Bas: värmen kommer endast från ugnsutrymmes nederdel. Fläkten är inte aktiv. Perfekt för söta och salta pajer, smulpajer och pizzor. Utformad för att göra maten knaprigare. I gasugnar indikerar den här symbolen gasbrännaren.

ECO: Kombinationen av grill, fläkt och undervärme är särskilt lämplig för tillagning av små mängder mat.

Halv grill: För snabb tillagning och bryning av mat. Bäst resultat uppnås vid användning av den övre delen av ugnen för mindre livsmedel och de nedre delarna av ugnen för större saker som kotletter eller korvar. Eftersom värmen endast genereras i mitten av elementet vid användning av Halv grill, så är den här funktionen perfekt för mindre kvantiteter.

A: Product drying performance, measured from A+++ to D / G depending on the product family

Kontrollvred

Tina efter tid: med denna funktion bestäms tiden för upptining av livsmedel automatiskt.

ECO-logic: alternativet låter dig begränsa apparatens energianvändning med verklig energibesparing.

Bas med fläktfunktion: enbart kombinationen av fläkt och nedre värmeelement gör det möjligt att snabbare avsluta tillagningen av rätter som redan tillagats på ytan men inte inuti. Detta system rekommenderas för att avsluta tillagningen av livsmedel som redan är väl tillagade på ytan men inte på insidan och som därför kräver en måttligt högre värme. Perfekt för alla typer av maträtter.

Endast övre och nedre element: en traditionell tillagningsmetod som passar bäst för enstaka maträtter i mitten av ugnen. den övre delen av ugnen kommer alltid att vara hetast. Perfekt för stek, fruktkakor, bröd etc.

Varmluft: Kombinationen av fläkten och det ringelementet runt det ger en varmluftstillagning. Detta ger många fördelar inklusive ingen förvärmning om tillagningstiden är mer än 20 minuter, ingen smaköverföring vid tillagning av olika livsmedel samtidigt, mindre energi och kortare tillagningstider. Bra för alla typer av mat.

Grillelement: Användning av grill ger utmärkta resultat vid tillagning av kött av medelstora och små portioner, speciellt i kombination med ett grillspett (där det är möjligt). Perfekt även för tillagning av korv och bacon.

Fläkt med grillelement: Fläkten minskar den heta värmen från grillen, vilket ger en utmärkt metod för att grilla olika livsmedel, kotletter, biffar, korv etc., vilket ger jämn yta och värmefördelning utan att torka ut maten. De två översta nivåerna som rekommenderas för användning och den nedre delen av ugnen kan användas för att hålla föremålen varma samtidigt, en utmärkt möjlighet när du lagar en grillad frukost. Halvgrill (endast mittdel) är perfekt för små mängder mat.

Överhettningsskydd: Säkerhetssystemet som stänger av hällen automatiskt vid överhettning av elektroniken.

Innerlucka helt i glas: Innerlucka helt i glas, en enda flat yta som är enkel att hålla ren.

Sidobelysning: Två lampor på motsatta sidor ökar synligheten inne i ugnen.

Ugnsutrymmet har 5 olika matlagningsnivåer.

Teleskopskenor: gör det möjligt att dra ut rätten och kontrollera den, utan att behöva ta ut den helt från ugnen.

Kapaciteten anger mängden användbart utrymme i ugnsutrymmet, i liter.

Induktion: Funktionen i dessa hällar bygger på principen om elektromagnetisk induktion. Värmen genereras direkt i botten av pannan.

Innerluckan i glas: kan enkelt avlägsnas för rengöring.

Automatisk öppning: Vissa modeller har en lucka som öppnas automatiskt när cykeln är slut. Detta är en perfekt lösning för köksenheter utan handtag eftersom inget handtag behövs. Av säkerhetsskäl låses luckan automatiskt när maskinen är i drift så att den inte kan öppnas oavsiktligt.

Soft close: alla modeller är utrustade med en avancerad mjuk stängning av luckan, vilket gör att ugnen kan stängas mjukt och tyst.

Ångrengöring: en enkel rengöringsfunktion som använder ånga för att lösgöra avlagringar i ugnsutrymmet.