SIEMENS

iQ500, Integrerad diskmaskin, 60 cm
SN65ZX14CE

Extra tillbehör

SZ30BI01	Rostfria sidolister, 81cm
SZ38BI00	Connection rail for divided furniture
SZ72010	aquaStop förlängning 2 m
SZ73001	Silverbestickkorg
SZ73300	Vinglashållare för fyra glas
SZ73640	Glas/Kopp-korg

Fantastisk Zeolith®diskmaskin med projektering av programstatus på golvet.

✓ Zeolith®-torkning: upp till 2x bättre torkresultat på plast.
✓ Välj själv: mer förnybar energi eller lägre elkostnad.
✓ Flex korgar och lådor: för flexibel och enkel i och urlastning.
✓ emotionLight: lyser upp med ett lugnande blått ljus.
✓ varioSpeed Plus: diska och torka upp till tre gånger snabbare.

Beskrivning

Tekniska data

Energiklass[1]: ..... B
Energiförbrukningen för 100 cykler med ekoprogrammet[2]: .....65 kWh/100 cycles
Max antal kuvert: 14
Ekoprogrammets vattenförbrukning i liter per cykel[3]: .....9.0 l
Programmets tidslängd: ..... 3:35 h
Ljudnivå, dB: .....40 dB(A) re 1pW
Ljudnivåklass: ..... B
Inbyggd / fristående: .....Inbyggda
Höjd med toppskiva: ..... 0 mm
Nischmått (H x B x D): ..... 815-875 x 600 x 550 mm
Djup med dörren öppen i 90°: ..... 1150 mm
Justerbara fötter: .....Ja, justerbara framifrån
Max höjdjustering: .....60 mm
Justerbar sockelplåt: ..... Höjd och djup
Nettovikt: .....42.3 kg
Bruttovikt: .....47.0 kg
Anslutningseffekt: .....2400 W
Säkringsskydd: .....10 A
Spänning: .....220-240 V
Frekvens: ..... 50; 60 Hz
Max. tillåten hårdhetsgrad (dH): .....50°DH
Reparationsindex: 9.0
Anslutningskabelns längd: .....175 cm
Elkontakt: .....Jordad stickkontakt
Längd, tilloppsslang: ..... 165 cm
Längd, avloppsslang: .....190 cm
EAN kod: 4242003992432
Typ av installation: .....Integrerad

4 242003 992432

[1] Energiklass på en skala från A till G
[2] Energiförbrukning i kWh per 100 cykler (i programmet Eco 50 °C)
[3] i program Eco 50 °C

SIEMENS

iQ500, Integrerad diskmaskin, 60 cm
SN65ZX14CE

Beskrivning

Förbrukning och prestanda
- Energiklass[1]: B
- Energi[2] / Vatten[3]: 65 kWh / 9 liter
- Kapacitet: 14 standardkuvert
- Programtid[4]: 3:35 (h:min)
- Ljudnivå: 40 dB(A) re 1 pW
- Ljudnivåklass: B

Program och specialfunktioner
- 6 program: Eco, Auto, Intensiv, Snabb, Extra, Favorit
- Försköljning
- 4 specialfunktioner: Home Connect, Shine & Dry, Half Load, VarioSpeedPlus
- Machine Care
- Extra funktioner via Home Connect-appen: HygienePlus, Silence on demand

Design och komfort
- Zeolith®-torkning
- Värmeväxlare
- Sensorer: aquaSensor
- doseringsAssistent
- iQdrive: tyst motorteknologi
- Självrengörande filtersystem i 3-steg med vågformat microfilter
- Innerbehållare i rostfritt stål

Teknik
- flex-korgar
- varioDrawer - toppkorg
- 3-stegs rackMatic®: höjdjusterbar överkorg
- easyGlide hjul i nedersta korgen
- Stopp som förhindrar att den nedesta korgen spårar ur
- 2 fällbara tallriksstöd i överkorgen
- Underkorg: 4 nedfällbara tallriksstöd i underkorgen
- Variabel bestickkorg i underkorgen
- Överkorg: 2 kopphållare i översta korgen
- 2 kopphållare i nederkorgen

Säkerhet
- Home Connect för trådlös stryrning via Home Connect-appen på din smartphone eller surfplatta
- Toppbetjäning
- Display med klartext (engelska)
- emotionLight - inre belysning
- InfoLight blue
- Elektronisk resttidsindikator
- Ljudsignal vid programslut
- Startfördröjning: 1-24 timmar

Installation
- aquaStop säkerhetssystem, minimerar vattenskador i köket
- Glasskyddsteknik

Tillbehör
- Ångskydd ingår, Inklusive flaskhållare
- Tratt
- Ångskydd ingår

Installation
- Mått i cm (H x B x D): 81.5 x 59.8 x 55 cm

[1]Energiklass på en skala från A till G
[2] Energikonsumtion i kWh per 100 cykler (program Eco 50 °C)
[3] Vattenkonsumtion i liter per cykel (program Eco 50 °C)
[4] Programtid Eco 50 °C
* Garantivillkoren finns på https://www.siemens-home.bsh-group.com /se/allman-information/anvandarvillkor

SIEMENS

iQ500, Integrerad diskmaskin, 60 cm
SN65ZX14CE
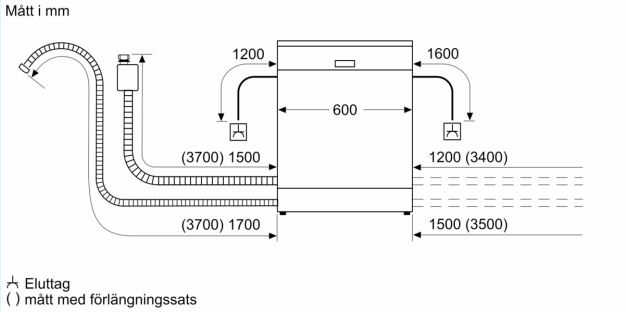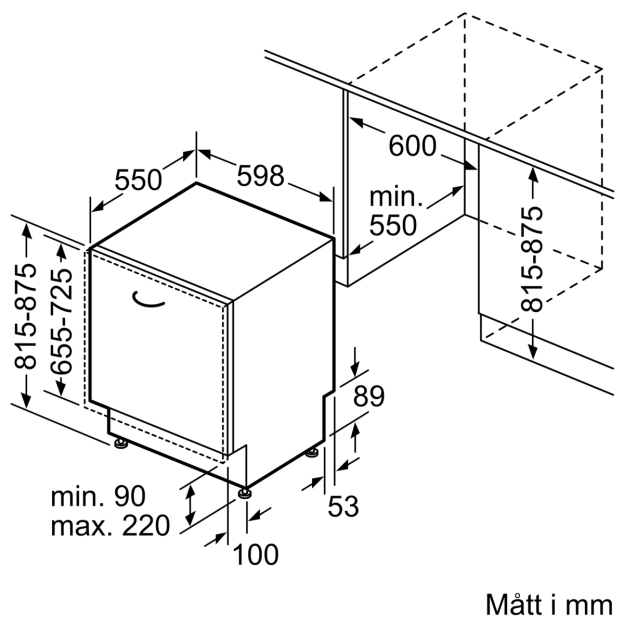
Måttskisser