PGF32G

Produktgrupp	Häll
Inbyggnad	Extra låg profil
Storlek	30 cm
Strömtillförsel	Gas
Typ	Gashäll
EAN-kod	8017709138059

Estetisk linje

Estetik	Classic
Färg	Rostfritt stål
Finish	Sidenmatt
Material	Rostfritt stål
Typ av stål	Borstad
Pannställ	Gjutjärn
Typ av kontroller	Vred
Vredens placering	Front
Antal kontroller	2
Färg på kontroller	Rostfritt stål liknande

Program / funktioner

Antal kokzoner gashäll	2
Totalt antal zoner	2

Alternativ

Standard inbyggnadsmått	494x292 mm

Teknisk specifikation

Mitten fram - Gas - AUX - 1.05 kW

Mitten bak - Gas - RP - 2.50 kW

Säkerhetsventiler	Ja	**Automatisk tändning**	Ja

Standardtillbehör

Wokhållare i gjutjärn	1

Elektrisk anslutning

Frekvens	50/60 Hz	**Kontakt**	No
Längd matningskabel	120 cm		

Gasanslutning

Typ av gas	G20 Naturgas	**Övriga inkluderade gasanslutningar**	Konisk
Gasanslutning	Cylindrisk	**Anslutningseffekt**	3550 W

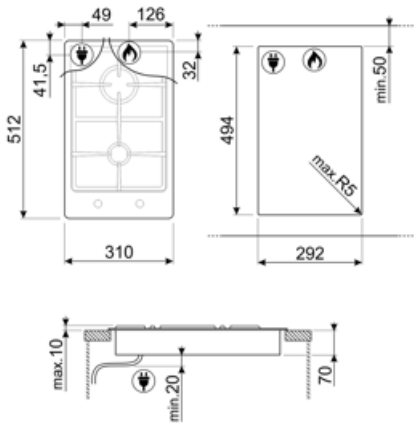

Tillbehör ingår ej

6MP1PGF

6 Linea-vred för PGF-spisar

GRW

Wokhållare

WOKGHU

Wokhållare i gjutjärn. Designad för stabilitet och smidighet under tillagning.

GRM

Espressohållare för mokabryggare

LGPGF-1

Sammanbindningssats i Aulminium för PGF-hällar

Symbols glossary

Låg profil: Installation av produkt med låg kant - höjd 1 mm.

Kraftiga gjutjärnsgaller: för maximal stabilitet och styrka.

Kontrollvred