STFABBL3

Produktgrupp	Diskmaskin
Kommersiell bredd	60 cm
Kommersiell höjd	82 cm
Installation	Inbyggd
Snickerilucka	Dörrpanel 50's style
Antal korgar	3, FlexiDuo
Motor	Inverter 2.0
EAN-kod	8017709305048

Program

Antal program	10+1	**Autosensor 45–65**	Ja
Temperatur för disk	38, 45, 50, 55, 65, 70, 75 °C	**Mix**	Ja
Avspolning	Ja	**Tyst (-2 dB)**	Ja
Express 27 min	Ja	**Intensiv**	Ja
Kristall	Ja	**Självrengöring**	Ja
Full express – 60 minuter	Ja	**Hygien 99,9 %**	Ja
Eco	Ja		

Alternativ

Dry Assist+-alternativ	Ja	**Intensiv**	
Fördröjd start	Upp till 9 timmar med automatisk sköljning	**Alternativet specialprogram**	Ja
Flexizone, halv last i över- eller underkorg	Ja		

Korgar

Färg på korgar	Grå	**Överkorg med EasyGlidesystem**	Ja
Färg på korgens delar	Grå	**Maxstorlek på disk i överkorg**	19,0 cm

Handtag	I plast med inlägg i rostfritt stål på övre och nedre korgen
Överkorg	Med 3 fällbara ställ
Glashållare	Ja
Nivåjustering av överkorg	På tre horisontella nivåer
Nederkorg	Med fyra fällbara ställ
Nederkorg med anti-droppinsats	Ja
Maxdiameter på tallrik i underkorg	30,0 cm
Färg på innerdetaljer	Grå

Teknisk specifikation

Bredd produkt (mm)	598 mm
Djup produkt (mm)	584 mm
Typ av display	1 tecken
Produktens höjd (mm)	818 mm
Kontrolltyp	Elektronisk
Typ av display	Fördröjd start
Grafik program	Symboler
Av/på indikator	Ja
Saltindikator	Ja
Indikator för sköljning	Ja
Indikator vid programslut	Akustisk signal
Disksystem	Planetarium
Tredje spolarm	Enkel
Avhärdare	Med elektronisk styrning
Grumlighetssensor - Aquatest	Ja
Översvämmningsskydd	Total Aquastop
Vattenanslutning	Enkel; kallt/varmt vatten upp till 60°C-varmt vatten ger en energibesparing på upp till 35%
Max vattenhårdhet	100°fH;58°dH
Torksystem	Naturlig kondensortorkning med det automatiska lucköppningssystemet Dry Assist + vid cykelns slut
Ångskydd	I plåt
Material på innerutrymme	Rostfritt stål
Filter	Rostfritt stål
Dolt värmeelement	Ja
Gångjärn	Självbalanserande med fast stödjepunkt
Min. and max sockelhöjd	98 - 168 mm
Justerbara fötter	7 cm, från 820 till 890 mm
Additional gaskets	Yes, with stainless steel plate
Bakre skydd	Ja
Diskmaskinens med öppen lucka (mm)	1146
Bakre fot justerbar framifrån	Ja
Övre skydd	I plast

Prestanda/Energimärkning – Reg. 2019

Energieffektklass	B
Energiförbrukning [per 100 cykler, vid användning av ekoprogrammet]	63 kWh
Nominell kapacitet (ps)	13
Vattenförbrukning [per cykel]	9,0 litres
Programlängd	4:25 h:min
Luftburet akustiskt buller räknat i dB(A) re 1 pW	44 dB(A) re 1 pW
Utsläppsklass för luftburet akustiskt buller	B
Energieffektivitetsindex (EII)	37,9

Elektrisk anslutning

Typ av kontakt	(F;E) Eurokontakt	**Frekvens**	50 Hz
Anslutningseffekt	1800 W	**Typ av anslutning**	1-fas
Ström	10 A	**Sladdens längd**	140 cm
Spänning	220-240 V		

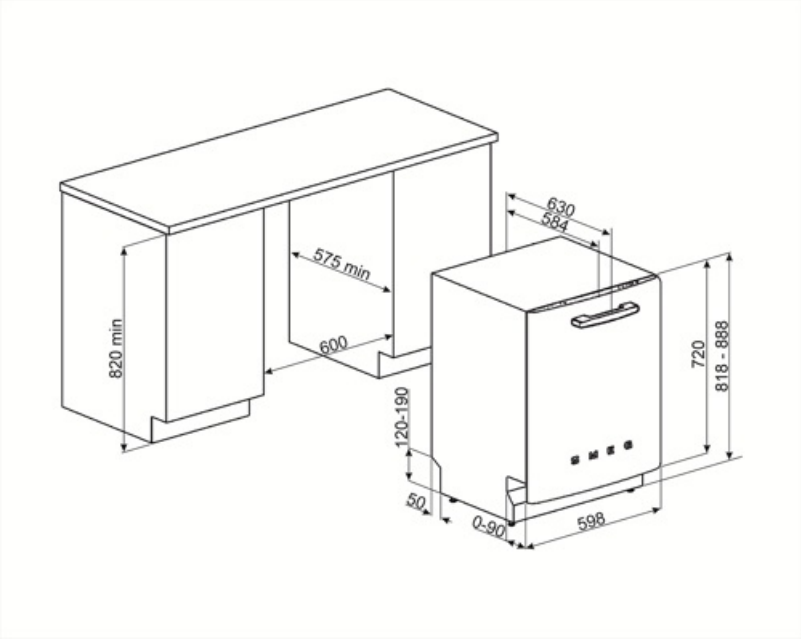

Kompatibela Tillbehör

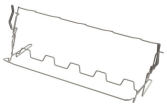

KITGH

Vinglashållare för nedre diskmaskinskorgen. **Passar endast i korgar med fällbara tallriksstöd.**

KITPL60FABN

Sockelkit i svart med justerbar höjd. Kan monteras över alla helt integrerade och underbyggda modeller med gångjärn med fast stödpunkt. Kan även installeras på modeller med gångjärn med variabel stödpunkt eller flexifit-gångjärn.

KITPLV2

Förlängningskit till diskmaskiner och tvättmaskiner 2m

KITPL60FABB

Sockelkit i vitt med justerbar höjd. Kan monteras över alla helt integrerade och underbyggda modeller med gångjärn med fast stödpunkt. Kan även installeras på modeller med gångjärn med variabel stödpunkt eller flexifit-gångjärn.

KITPL60FABX

Sockelkit i rostfritt stål med justerbar höjd. Kan monteras över alla helt integrerade och underbyggda modeller med gångjärn med fast stödpunkt. Kan även installeras på modeller med gångjärn med variabel stödpunkt eller flexifit-gångjärn.

Alternative products

STFABCR3

Färg: Creme

STFABRD3

Färg: Röd

Symbols glossary

Aquatest mäter vattnets klarhet under ett autoprogram och säkerställer automatiskt minsta förbrukning av vatten och energi.

COMM_HEIGHT_82_72dpi

EasyGlide: Bekvämt EasyGlide-system för enkel tömning av diskmaskinen.

FlexiZone: Flexizonen med ½ belastning låter dig tvätta en reducerad belastning, vilket sparar energi, vatten och tid och det finns inga begränsningar för var föremålen placeras.

Disksystemet Planetarium, med ett högt antal rotationer per minut, garanterar att hela tanken täcks, tack vare samtidig rotation av basen och spolarmarna, vilket ger utmärkta diskresultat.

Energieffektivitetsklass B

Kristall: Kristallprogrammet är särskilt utformat för ömtåligt diskgods som glas och porslin.

Mix: Mix-programmet passar för blandat porslin och vardagsgrytor och kastruller som inte har särskilt mycket intorkad smuts.

Express 27 min: "Express 27 min"-programmet är en snabb diskcykel vid låg temperatur för lätt nedsmutsad disk.

Plats för 13 kuvert: Antal kuvert.

Systemet WaterSave garanterar de bästa diskresultaten med den lägsta vattenförbrukningen beroende på diskmaskinens modell.

Anti-dropp: Vissa modeller av diskmaskiner är utrustade med speciallister som förbättrar torkningsprocessen.

Fördröjningstimer: Fördröjningstimern kan skjuta upp start av programmet med upp till 24 timmar.

FlexiDuo: FlexiDuo 3: e bestickkorgen gör att du kan ordna bestick eller små koppar, slevar eller skrymmande redskap hur du vill: den består av två separata och rörliga delar.

Ljudnivå: Utmärkt isolering och speciella enheter som håller ljudnivån på ett minimum.

Dry Assist+-alternativ, utöver att vara energisparande så försäkrar detta alternativ att diskgodset torkar perfekt eftersom luckan öppnas automatiskt vid diskcykelns slut.

Auto 45 °C–65 °C: Autoprogrammet reglerar cykelns längd beroende på om det finns behov av fördisk samt antalet sköljningar som behövs.

Eco: Eco, det här ekonomiska tvättprogrammet använder en mindre mängd vatten och energi i syfte att erbjuda det mest miljövänliga tvättalternativet.

Blötläggningsprogram: Blötläggningsprogrammet sköljer disken för att undvika att smutsen torkar in.

Ultrarent: Alternativet Ultrarent utför en slutgiltig sköljning i en hög temperatur på 70 °C vilket eliminerar praktiskt taget alla bakterier.

Totalt Acquastop: Utöver det delvisa Acquastop-skydd som finns i alla Smegs diskmaskiner så har vissa modeller en elektronisk enhet monterad på vatteninloppsslangen. Denna kontrollerar vattennivån i maskinen, upptäcker läckor i slangen och stänger av vattentillförseln omedelbart vid behov.

Snabb diskcykel för normalt nedsmutsat, blandat diskgods som tallrikar och grytor, även med intorkade rester. Diskgodset diskas och torkas på 60 min.

Rengöringscykel för diskmaskinen. Cykeln ska startas i en tom maskin utan disk. Vi rekommenderar att programmet körs var 2–3 månad och att ett speciellt diskmaskinsrengöringsmedel används.

Tillåter dig att aktivera ytterligare program när de väljs tillsammans med valfri tvättcykel. När önskad tvättcykel har valts, tryck på knappen (

Arbetet som syftar till kontinuerlig förbättring har lett till skapandet av den andra generationens invertermotor 2.0, som ger en väldigt hög prestanda och hållbarhet över tiden, samt lägre energiförbrukning och ljudnivå.

TYST: Diskcykel som passar för normalt nedsmutsad disk, även med intorkade rester. Försäkrar maximal ljuddämpning och är därför perfekt för den som vill köra programmet på natten.

HYGIEN 99,9 % Diskprogram med hög temperatur. Sköljningen vid 75° garanterar att 99,9 % av alla bakterier och mikroorganismer avlägsnas.