CPR915N

Produktgrupp	Inbyggnadslåda
Kommersiell höjd	14 cm
Typ	Värmelåda

Estetisk linje

Estetik	Victoria	**Material**	Lackad stål
Färg	Svart	**Logga**	Med screentryck
Finish	Svart blank	**Position av logo**	Internt

Kommandon

Typ av kontroller	Vred	**Kontrollvred**	Standard
Typ av temperaturkontroll	Elektro-mekanisk	**Färg på kontroller**	Rostfritt stål liknande
Antal kontroller	1		

Program / funktioner

Upptining	Ja
Jäsning	Ja
Koppvärmare	Ja
Varmhållning	Ja
Tallriksvärmare	Ja
Återuppvärmning	Ja

Teknisk specifikation

Öppningsmekanik	Push-pull	**Kapacitet**	21 l
Material i botten	Rostfritt stål	**Typ av uppvärmning**	Ventilerad
Maxvikt ovanpå låda	15 kg	**Medföljade tillbehör**	Anti-glidmatta i silikon

Maxvikt i lådan	85 kg

Elektrisk anslutning

Typ av kontakt	(F;E) Eurokontakt	**Strömstyrka (V)**	220-240 V
Nominell effekt	400 W	**Frekvens (Hz)**	50-60 Hz
Spänning	2 A		

Logistisk information

Bredd (mm)	597 mm	**Produktens höjd (mm)**	135 mm
Djup (mm)	538 mm		

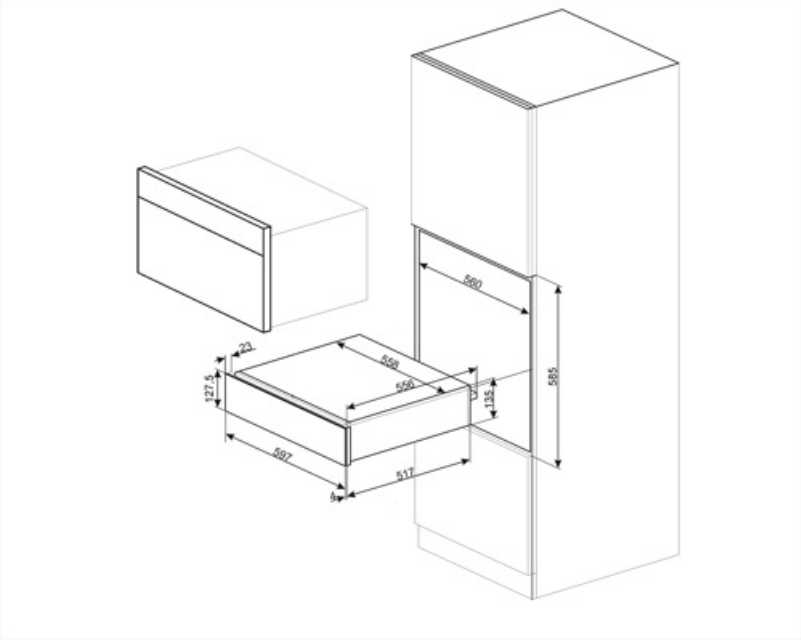

Tillbehör ingår ej

KITCABLE90UK

Kabel med IEC-kontakt och brittisk kontakt

Benefit (TT)

Stålbas

Närvaro av halkfri silikonmatta; avtagbar och användbar för att placera disk utan att de glider, för att undvika nedsmutsning av lådans botten och för att förhindra repor.

Push-pull dörröppning

Med ett enkelt tryck öppnas lådan och stängs sedan igen genom att trycka tillbaka den.

Tillgängliga funktioner

Funktionerna kan väljas direkt från ratten: hålla varm, värma upp, tina upp, diskvärma, provning och muggvärmare