LSP252CSX

Produktgrupp	Diskmaskin
Kommersiell bredd	60 cm
Kommersiell höjd	82 cm
Installation	Inbyggd
Antal korgar	2
Motor	Inverter 2.0
EAN-kod	8017709305154

Program

Antal program	5	**Eco**	Ja
Temperatur för disk	45, 50, 65, 75 °C	**Mix**	Ja
Kristall	Ja	**Hygien 99,9 %**	Ja
Full express – 60 minuter	Ja		

Alternativ

Fördröjd start	3-6-9 timmar med automatisk sköljning	**Extra torr**	Ja

Korgar

Färg på korgar	Grå	**Maxstorlek på disk i överkorg**	25,0 cm
Färg på korgens delar	Grå	**Nederkorg**	Med två fällbara ställ
Handtag	På den övre- och undre korgen	**Nederkorg med anti-droppinsats**	Ja
Överkorg	Med 1 fällbart ställ	**Maxdiameter på tallrik i underkorg**	30,0 cm
Glashållare	Ja	**Färg på innerdetaljer**	Grå
Nivåjustering av överkorg	På tre horisontella nivåer	**Bestickskorg**	Ja
Överkorg med EasyGlidesystem	Ja		

Teknisk specifikation

Bredd produkt (mm)	598 mm
Djup produkt (mm)	570 mm
Produktens höjd (mm)	818 mm
Kontrolltyp	Elektronisk
Grafik program	Symboler
Av/på indikator	Ja
Saltindikator	Ja
Indikator för sköljning	Ja
Indikator vid programslut	Lätt, med akustisk signal
Disksystem	Orbital
Tredje spolarm	Enkel
Avhärdare	Med elektronisk styrning
Översvämmningsskydd	Total Aquastop
Vattenanslutning	Enkel; kallt/varmt vatten upp till 60°C-varmt vatten ger en energibesparing på upp till 35%
Max vattenhårdhet	100°fH;58°dH
Torksystem	Naturlig kondensortorkning med det automatiska lucköppningssystemet Dry Assist + vid cykelns slut
Ångskydd	I plast
Material på innerutrymme	Rostfritt stål
Filter	Rostfritt stål
Dolt värmeelement	Ja
Gångjärn	Självbalanserande med variabel stödjepunkt
Min. and max sockelhöjd	100 - 170 mm
Justerbara fötter	7 cm, från 820 till 890 mm
Bakre skydd	Ja
Diskmaskinens med öppen lucka (mm)	1146
Bakre fot justerbar framifrån	Ja
Övre skydd	I plast

Prestanda/Energimärkning – Reg. 2019

Energieffektklass	C
Energiförbrukning [per 100 cykler, vid användning av ekoprogrammet]	73 kWh
Nominell kapacitet (ps)	13
Vattenförbrukning [per cykel]	8,5 litres
Programlängd	4:40 h:min
Luftburet akustiskt buller räknat i dB(A) re 1 pW	45 dB(A) re 1 pW
Utsläppsklass för luftburet akustiskt buller	C
Energieffektivitetsindex (EII)	43,8

Elektrisk anslutning

Typ av kontakt	(F;E) Eurokontakt
Anslutningseffekt	1800 W
Ström	10 A
Spänning	220-240 V
Frekvens	50 Hz
Typ av anslutning	1-fas
Sladdens längd	140 cm

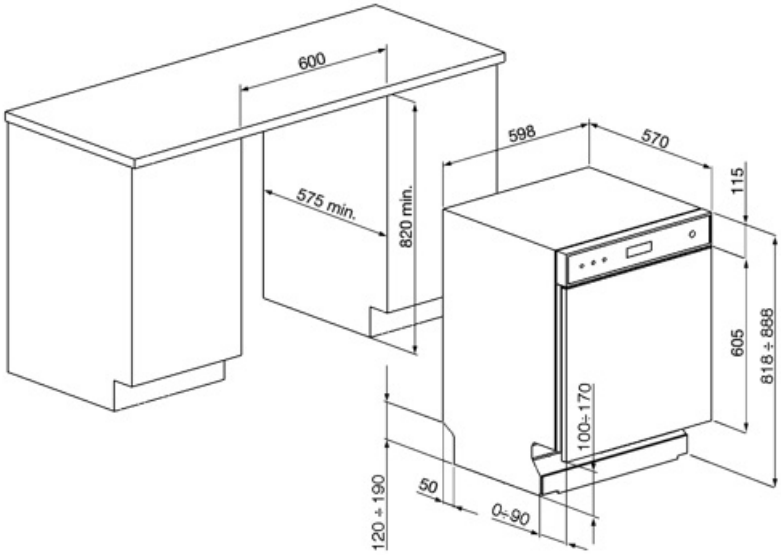
600
575 min.
820 min.
598
570
115
605
818 ÷ 888
100÷170
120 ÷ 190
50
0÷90

Kompatibela Tillbehör

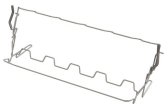

KITGH

Vinglashållare för nedre diskmaskinskorgen. **Passar endast i korgar med fällbara tallriksstöd.**

KITPL60N

Svart sockelkit med ställbar höjd och djup. Passar till alla helintegrerade och underbyggnadsdiskmaskiner med fast och FlexiFitgångjärn.

KITPLV2

Förlängningskit till diskmaskiner och tvättmaskiner 2m

KITPL60B

Vitt sockelkit med ställbar höjd och djup. Passar till alla helintegrerade och underbyggnadsdiskmaskiner med fast och FlexiFitgångjärn.

KITPL60X

Sockelkit i rostfritt stål med ställbar höjd och djup. Passar till alla helintegrerade och underbyggnadsdiskmaskiner med fast och FlexiFitgångjärn.

Symbols glossary

Anti-dropp: Vissa modeller av diskmaskiner är utrustade med speciallister som förbättrar torkningsprocessen.

COMM_HEIGHT_82_72dpi

EasyGlide: Bekvämt EasyGlide-system för enkel tömning av diskmaskinen.

Ljudnivå: Utmärkt isolering och speciella enheter som håller ljudnivån på ett minimum.

Kristall: Kristallprogrammet är särskilt utformat för ömtåligt diskgods som glas och porslin.

Mix: Mix-programmet passar för blandat porslin och vardagsgrytor och kastruller som inte har särskilt mycket intorkad smuts.

Totalt Acquastop: Utöver det delvisa Acquastop-skydd som finns i alla Smegs diskmaskiner så har vissa modeller en elektronisk enhet monterad på vatteninloppsslangen. Denna kontrollerar vattennivån i maskinen, upptäcker läckor i slangen och stänger av vattentillförseln omedelbart vid behov.

EXTRA TORR Detta alternativ lägger till en varm sköljcykel som försäkrar förbättrad torkning.

HYGIEN 99,9 % Diskprogram med hög temperatur. Sköljningen vid 75° garanterar att 99,9 % av alla bakterier och mikroorganismer avlägsnas.

Energieffektivitetsklass C

Fördröjningstimer: Fördröjningstimern kan skjuta upp start av programmet med upp till 24 timmar.

Arbetet som syftar till kontinuerlig förbättring har lett till skapandet av den andra generationens invertermotor 2.0, som ger en väldigt hög prestanda och hållbarhet över tiden, samt lägre energiförbrukning och ljudnivå.

Det roterande disksystemet Orbital fördelar vattnet jämnt över diskmaskinens inre på 60 cm. Det riktar vattnet med precision för att kunna garantera en perfekt diskning.

Eco: Eco, det här ekonomiska tvättprogrammet använder en mindre mängd vatten och energi i syfte att erbjuda det mest miljövänliga tvättalternativet.

Plats för 13 kuvert: Antal kuvert.

Systemet WaterSave garanterar de bästa diskresultaten med den lägsta vattenförbrukningen beroende på diskmaskinens modell.

Snabb diskcykel för normalt nedsmutsat, blandat diskgods som tallrikar och grytor, även med intorkade rester. Diskgodset diskas och torkas på 60 min.

Benefit (TT)

Orbitalt disksystem

Jämn vattenfördelning, djup rengöring och lågt brus tack vare de dubbla roterande sprutarmarna

Orbitalt disksystem, som, tack vare sin dubbelarm, sina 7 vattenutloppspunkter och tack vare överlappande och samtidiga rotationer och 40 rotationer per minut, möjliggör riklig täckning av tankområdet, vilket garanterar optimala resultat i alla korgbelastningskonfigurationer.