STL332CH

Produktgrupp	Diskmaskin
Kommersiell bredd	60 cm
Kommersiell höjd	86 cm
Installation	Integrerad
Snickerilucka	Ingår ej
Antal korgar	3, Flexi
Motor	Inverter 2.0
EAN-kod	8017709307431

Program

Antal program	10+1	**Mix**	Ja
Temperatur för disk	38, 45, 50, 55, 65, 70, 75 °C	**Tyst (-2 dB)**	Ja
Avspolning	Ja	**Intensiv**	Ja
Express 27 min	Ja	**Självrengöring**	Ja
Kristall	Ja	**Hygien 99,9 %**	Ja
Full express – 60 minuter	Ja	**Findisk**	Ja
Eco	Ja		

Alternativ

Dry Assist+-alternativ	Ja	**Flexizone, halv last i över- eller underkorg**	Ja
Fördröjd start	Upp till 24 timmar med automatisk sköljning	**Alternativet specialprogram**	Ja

Korgar

Färg på korgar	Grå	**Överkorg med EasyGlidesystem**	Ja
Färg på korgens delar	Grå	**Maxstorlek på disk i överkorg**	19,0 cm
Handtag	På den övre- och undre korgen	**Nederkorg**	Med två fällbara ställ

Överkorg	Med fasta tallrikshållare
Glashållare	Ja
Nivåjustering av överkorg	På tre horisontella nivåer
Nederkorg med anti-droppinsats	Ja
Maxdiameter på tallrik i underkorg	35,0 cm
Färg på innerdetaljer	Blå

Teknisk specifikation

Bredd produkt (mm)	598 mm
Djup produkt (mm)	550 mm
Typ av display	3 tecken
Produktens höjd (mm)	858 mm
Kontrolltyp	Elektronisk
Typ av display	Fördröjd start, Programindikator
Grafik program	Symboler
Saltindikator	Ja
Indikator för sköljning	Ja
Indikator vid programslut	Akustisk signal
Disksystem	Orbital
Tredje spolarm	Enkel
Avhärdare	Med elektronisk styrning
Översvämmningsskydd	Total Aquastop
Vattenanslutning	Enkel; kallt/varmt vatten upp till 60°C-varmt vatten ger en energibesparing på upp till 35%
Max vattenhårdhet	100°fH;58°dH
Torksystem	Naturlig kondensortorkning med det automatiska lucköppningssystemet Dry Assist + vid cykelns slut
Ångskydd	I plast
Material på innerutrymme	Rostfritt stål
Filter	Rostfritt stål
Dolt värmeelement	Ja
Gångjärn	Självbalanserande med glidskenor, FLEXIFIT
Min. and max. vikt på frontlucka	2 - 10 kg
Min. and max sockelhöjd	50 - 215 mm
Justerbara fötter	7 cm, från 860 till 930 mm
Bakre skydd	Ja
Diskmaskinens med öppen lucka (mm)	1168
Bakre fot justerbar framifrån	Ja
Övre skydd	I plast

Prestanda/Energimärkning – Reg. 2019

Energieffektklass	C
Energiförbrukning [per 100 cykler, vid användning av ekoprogrammet]	73 kWh
Nominell kapacitet (ps)	13
Vattenförbrukning [per cykel]	9,0 litres
Programlängd	4:25 h:min
Luftburet akustiskt buller räknat i dB(A) re 1 pW	43 dB(A) re 1 pW
Utsläppsklass för luftburet akustiskt buller	B
Energieffektivitetsindex (EII)	43,8

Elektrisk anslutning

Typ av kontakt	(F;E) Eurokontakt
Anslutningseffekt	1800 W
Ström	10 A
Spänning	220-240 V
Frekvens	50 Hz
Typ av anslutning	1-fas
Sladdens längd	140 cm

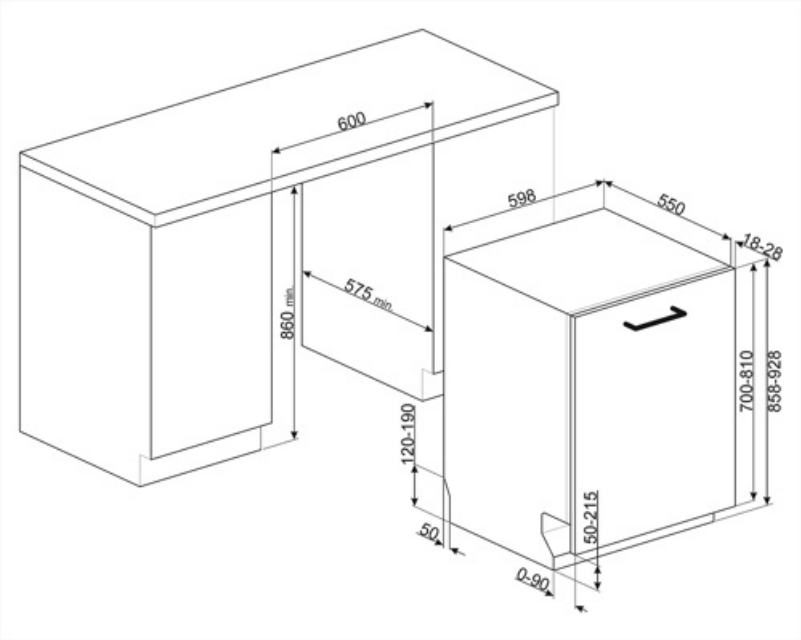
600
598
550
18-28
575 min
860 min
700-810
858-928
120-190
50-215
50
0-90

Kompatibela Tillbehör

KIT86CX-1

Lucksats, rostfritt stål, Canali-handtag, helintegrerad diskmaskin h. 86 cm. Kompatibel med modeller med Flexifit och gångjärn med fast stödpunkt.

KIT86PORTWH-1

KIT86SPRAN

KIT86SPRX

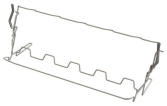

KITGH

Vinglashållare för nedre diskmaskinskorgen. **Passar endast i korgar med fällbara tallriksstöd.**

KITPL60N

Svart sockelkit med ställbar höjd och djup. Passar till alla helintegrerade och underbyggnadsdiskmaskiner med fast och FlexiFitgångjärn.

KITPLV2

Förlängningskit till diskmaskiner och tvättmaskiner 2m

KIT86PORTAN-1

KIT86PORTX-1

KIT86SPRMW

KITFLEXI

Kit for 60cm dishwashers with FlexiFit hinges for door panel weight >11 kg (max 15 kg 82 cm and 13,5 kg 86 cm)

KITPL60B

Vitt sockelkit med ställbar höjd och djup. Passar till alla helintegrerade och underbyggnadsdiskmaskiner med fast och FlexiFitgångjärn.

KITPL60X

Sockelkit i rostfritt stål med ställbar höjd och djup. Passar till alla helintegrerade och underbyggnadsdiskmaskiner med fast och FlexiFitgångjärn.

Symbols glossary

Anti-dropp: Vissa modeller av diskmaskiner är utrustade med speciallister som förbättrar torkningsprocessen.

COMM_HEIGHT_86_72dpi

Dry Assist+-alternativ, utöver att vara energisparande så försäkrar detta alternativ att diskgodset torkar perfekt eftersom luckan öppnas automatiskt vid diskcykelns slut.

Modeller med Flexi Fit-gångjärn kan installeras i kök med en sockel ner till 5 cm. Med denna nya gångjärnsdesign har panelen en glidrörelse från botten till överst och undviker eventuella störningar mellan panelen och sockeln.

Ljudnivå: Utmärkt isolering och speciella enheter som håller ljudnivån på ett minimum.

Kristall: Kristallprogrammet är särskilt utformat för ömtåligt diskgods som glas och porslin.

Eco: Eco, det här ekonomiska tvättprogrammet använder en mindre mängd vatten och energi i syfte att erbjuda det mest miljövänliga tvättalternativet.

Blötläggningsprogram: Blötläggningsprogrammet sköljer disken för att undvika att smutsen torkar in.

Ultrarent: Alternativet Ultrarent utför en slutgiltig sköljning i en hög temperatur på 70 °C vilket eliminerar praktiskt taget alla bakterier.

Rengöringscykel för diskmaskinen. Cykeln ska startas i en tom maskin utan disk. Vi rekommenderar att programmet körs var 2–3 månad och att ett speciellt diskmaskinsrengöringsmedel används.

Totalt Acquastop: Utöver det delvisa Acquastop-skydd som finns i alla Smegs diskmaskiner så har vissa modeller en elektronisk enhet monterad på vatteninloppsslangen. Denna kontrollerar vattennivån i maskinen, upptäcker läckor i slangen och stänger av vattentillförseln omedelbart vid behov.

Energieffektivitetsklass C

Fördröjningstimer: Fördröjningstimern kan skjuta upp start av programmet med upp till 24 timmar.

EasyGlide: Bekvämt EasyGlide-system för enkel tömning av diskmaskinen.

FlexiZone: Flexizonen med ½ belastning låter dig tvätta en reducerad belastning, vilket sparar energi, vatten och tid och det finns inga begränsningar för var föremålen placeras.

Det roterande disksystemet Orbital fördelar vattnet jämnt över diskmaskinens inre på 60 cm. Det riktar vattnet med precision för att kunna garantera en perfekt diskning.

Fin: Diskprogrammet Fin är utformat för ömtåligt diskgods som inte är jättesmutsigt.

Mix: Mix-programmet passar för blandat porslin och vardagsgrytor och kastruller som inte har särskilt mycket intorkad smuts.

Express 27 min: ”Express 27 min”-programmet är en snabb diskcykel vid låg temperatur för lätt nedsmutsad disk.

Snabb diskcykel för normalt nedsmutsat, blandat diskgods som tallrikar och grytor, även med intorkade rester. Diskgodset diskas och torkas på 60 min.

Plats för 13 kuvert: Antal kuvert.

Systemet WaterSave garanterar de bästa diskresultaten med den lägsta vattenförbrukningen beroende på diskmaskinens modell.

TYST: Diskcykel som passar för normalt nedsmutsad disk, även med intorkade rester. Försäkrar maximal ljuddämpning och är därför perfekt för den som vill köra programmet på natten.

HYGIEN 99,9 % Diskprogram med hög temperatur. Sköljningen vid 75° garanterar att 99,9 % av alla bakterier och mikroorganismer avlägsnas.

Tillåter dig att aktivera ytterligare program när de väljs tillsammans med valfri tvättcykel. När önskad tvättcykel har valts, tryck på knappen (

Arbetet som syftar till kontinuerlig förbättring har lett till skapandet av den andra generationens invertermotor 2.0, som ger en väldigt hög prestanda och hållbarhet över tiden, samt lägre energiförbrukning och ljudnivå.