KS89POE

Produktgrupp	Köksfläkt
Fläkttyp	Väggmonterad köksfläkt
Design	Skorsten
Filtrering	Utdrivning
Material	Lackat material
Typ av stål	Borstad
EAN-kod	8017709211882
Estetik	Colonial
Färg	Creme
Material på detaljer	Antik mässing
Logga	Utanpåliggande

Kommandon

Kontroller	Vred	**Vred**	Colonial
Antal vred	2	**Färg på kontroller**	Mässing

Program / funktioner

Antal hastigheter	3
Intensiv hastighet	BOOST

Teknisk specifikation

Antal ljuskällor	2	**Antal filter**	3
Typ av lampa	LED	**Fettfilter**	Rostfritt stål
Effekt lampa	1 W	**Luftutlopp**	150 mm
Ljusets färgtemperatur, skala (°K)	3000 °K	**Minsta avstånd till gashäll**	750 mm
Maximal kapacitet i fritt läge (P0)	820 m³/h	**Minsta avstånd till elektrisk häll**	650 mm
Motoreffekt	275 W	**Backventil**	Ja

	Kapacitet (IEC 61591) [m³/h]	**Ljudnivå (IEC 60704-2-13) [dBA]**
Hastighet 1	331	52
Hastighet 2	439	57

Hastighet 3	547	63
Intensivläge	788	71

Kapacitet/energietikett

Årlig effektförbrukning (AEChood)	55 kWh/a
Energiklass (EEC)	A
Flödesdynamisk effektivitet (FDE)	31
Flödesdynamisk effektivitetsklass (FDEC)	A
Ljuseffektivitet (LE)	90.9 lux/W
Ljuseffektivitetsklass (LEC)	A
Fettfiltreringseffektivitet (GFE)	80.1 %
Fettfiltreringseffektivitetsklass (GFEC)	C
Luftflöde, min.hastighet (Qmin)	331 m³/h
Luftflöde vid maxhastighet (Qmax)	547 m³/h
Luftflöde vid intensivgäge (Qboost)	788 m³/h
Luftburet akustiskt buller för A-viktade ljudeffektsutsläpp vid min.hastighet (SPEmin)	52 dBA
Luftburet akustiskt buller för A-viktade ljudeffektutsläpp vid maxhastighet (SPEmax)	63 dBA
Luftburet akustiskt buller för A-viktade ljudeffektutsläpp vid intensivläge (SPEboost)	71 dBA
Tidsökningsfaktor (F)	0.9
Energieffektivitetsindex	51.9
Mest effektiva luftflöde (Qbep)	406 m³/h
Uppmätt lufttryck vid bästa effektivitetsposition (Pbep)	449 Pa
Uppmätt elförbrukning vid bästa effektivitetspunkt (Wbep)	164 W
Ljusets anslutningseffekt (Wl)	2 W
Genomsnittligt ljus från ljuskälla på tillagningsyta (Emiddle)	200 lux
Ljudtryck vid högsta läge (Lwa)	63 dBA

Elektrisk anslutning

Anslutningseffekt	277 W	**Frekvens**	50-60 Hz
Spänning	220-240 V	**Sladdens längd**	1000 mm

Även tillgängligt

Andra tillgängliga färger	Antracit, Gjutjärn, Koppar	**Andra tillgängliga färgkoder**	KS89PE-KS89DE-KS89RAE-KS89AE-KSE89AOE

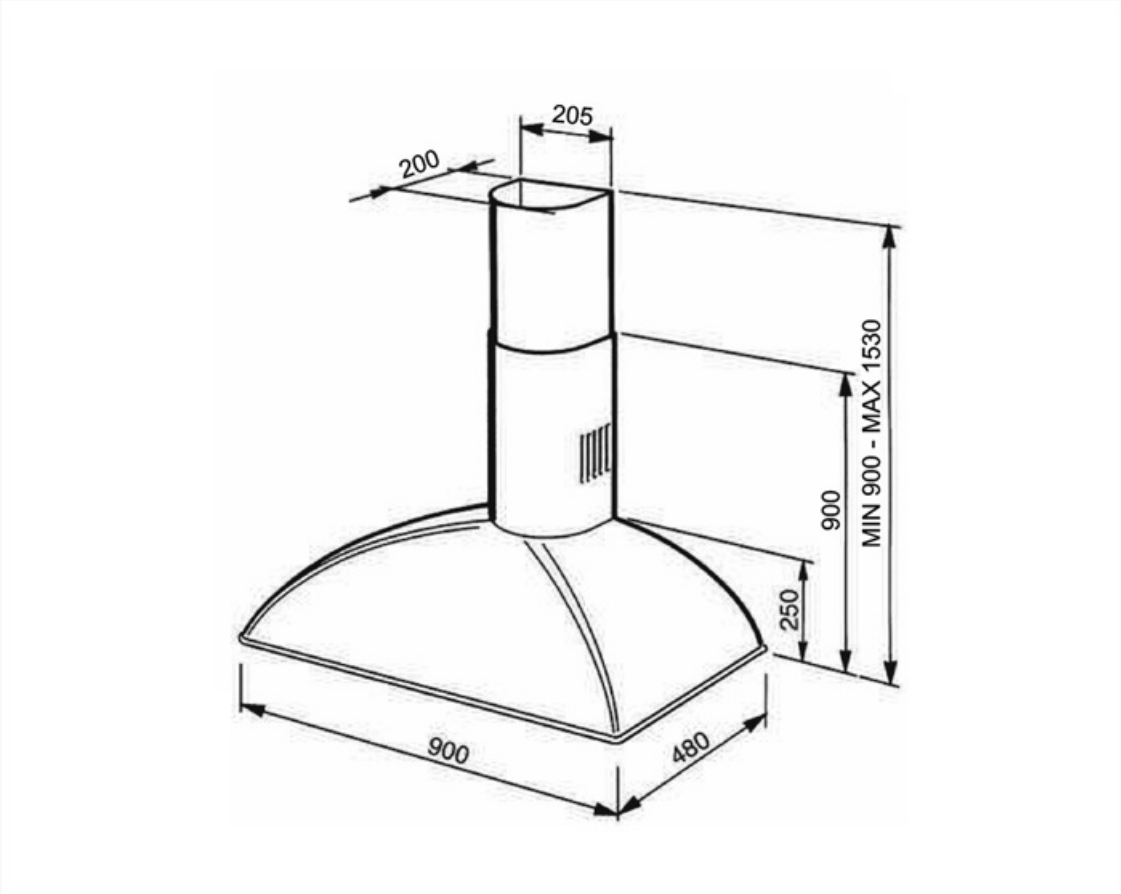
205
200
MIN 900 - MAX 1530
900
250
900
480

Kompatibela Tillbehör

FLT6

Kolfilter runt (2-pack)

KITALLFC

Universellt kolfilter Rostfritt stål AISI304 Filtret kan diskas i diskmaskinen i 50 °C (med vatten och lämpligt diskmedel) och torkas i ugnen på 180 °C, i 25 minuter

Symbols glossary

Filter: Modellen har filter som hjälper till att avlägsna fett från ångan som kommer från pannorna under tillagningen.

A: Product drying performance, measured from A+++ to D / G depending on the product family

Lampor: Alla köksfläktar har belysning som lyser upp matlagningsytan och bidrar till stämningen i köket.

Intensiv-/turboinställning: när extra snabb utsugning krävs.