SIEMENS

iQ300, Kombinerad kyl/frys, 186 x 60 cm, Rostfritt stål
KG36NVIDG

- ✓ hyperFresh 0 °C: Mer plats för frukt och grönsaker.En kall miljö för kött och fisk.
- ✓ Metallbakvägg med multiAirflow: Jämnt kylda livsmedel och drycker på alla nivåer.
- ✓ Du behöver aldrig mer avfrosta frysen och slipper vattendroppar på kylskåpets bakre vägg.
- ✓ superCooling: Snabb kylning av dina färskvaror.
- ✓ bottleRack: Förvara dina flaskor säkert och inom räckhåll.

Beskrivning

Tekniska data

Energiklass[1]: ..... D
Genomsnittlig årlig energiförbrukning i kilowattimmar (kWh/a): 199 kWh/annum
Frysfackens totala volym: ..... 103 l
Kylfackens totala volym: ..... 218 l
Ljudnivå, dB: ..... 35 dB(A) re 1pW
Ljudnivåklass: ..... B
Inbyggd / fristående: ..... Fristående
Möjlighet för dekorpanel: ..... Går ej att montera
Höjd: ..... 1860 mm
Bredd: ..... 600 mm
Djup: ..... 665 mm
Nettovikt: ..... 64.2 kg
EAN kod: 4242003985519
Säkringsskydd: ..... 10 A
Dörrhängning: ..... Höger, omhängbar
Spänning: ..... 220-240 V
Frekvens: ..... 50 Hz
Anslutningskabelns längd: ..... 231 cm
Antal kompressorer: 1
Antalet separata kylsystem: 2
Fläkt i kylen: ..... Nej
Omhängbar dörr: ..... Ja
Antal flyttbara hyllor: 2
Flaskhylla/Flaskhyllor: ..... Ja
Automatisk avfrostning: ..... Kyl och frys
Typ av installation: ..... Fristående

4 242003 985519

[1] Energiklass på en skala från A till G

SIEMENS

iQ300, Kombinerad kyl/frys, 186 x 60 cm, Rostfritt stål
KG36NVIDG

Beskrivning

Höjdpunkter
- Mått: 1860x600x665 mm
- Energiklass[1]: D
- noFrost - slipp frosta av frysen med automatisk avfrostning
- Kylfackens totala volym: 218 l
- Frysfackens totala volym: 103 l
- Ljudnivå, dB: 35 dB(A) re 1pW
- Färskhetssystem/lådor: hyperFresh - klimatzoner som håller färskvaror fräscha längre
- Lista över varningar: Temperaturstigning, Öppen dörr till kylfacket

Generellt
- Färg: Rostfritt stål
- Dörrhängning: Höger, omhängbar
- Handtag: Integrerat verticlat handtag
- Automatisk avfrostning: Total noFrost
- Dispenser: Ej relevant
- Typ av styrning: Knapp
- Energiklass[2]: D
- Genomsnittlig årlig energiförbrukning i kilowattimmar (kWh/a): 199 kWh/annum
- Kylfackens totala volym: 218 l
- Frysfackens totala volym: 103 l
- Ljudnivå, dB: 35 dB(A) re 1pW
- Ljudnivåklass: B
- Klimatklass: Subtropisk, Tempererad, tropisk, Utökad temperatur
- Medföljande tillbehör: 1 x Istärningsfack

Storlek och vikt
- Mått: 1860x600x665 mm
- Emballagemått (H x B x D): 1925x660x780 mm
- Nettovikt: 64,2 kg
- Bruttovikt: 70,5 kg
- Anslutningskabelns längd: 231 cm

Specifika Funktioner
- Färskhetssystem/lådor: hyperFresh - klimatzoner som håller färskvaror fräscha längre
- superSilent
- Flaskhylla: 1 flaskhylla
- Lista över varningar: Temperaturstigning, Öppen dörr till kylfacket
- Total noFrost
- Typ av display: LED
- superCooling
- Superfrysning

Kyl
- Antal hyllor: 4
- Antal flyttbara hyllor: 2
- Antal dörrfack - Kylskåp: 3
- Watt lyse, Kylskåp: LED med mjukstart

Frys
- Stjärnmärkning: 4
- Säkerhet vid strömavbrott (timmar): 14 h
- Fryslådor (Stck): 3
- Frysfacksluckor: 0
- Antal istärningslådor: 1

Uppkoppling

[1] Energiklass på en skala från A till G
[2] Energiklass på en skala från A till G

SIEMENS

iQ300, Kombinerad kyl/frys, 186 x 60 cm, Rostfritt stål
KG36NVIDG

Måttskisser

Mått i mm

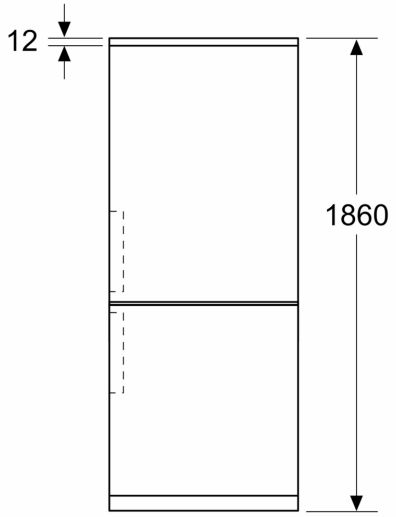

Mått i mm

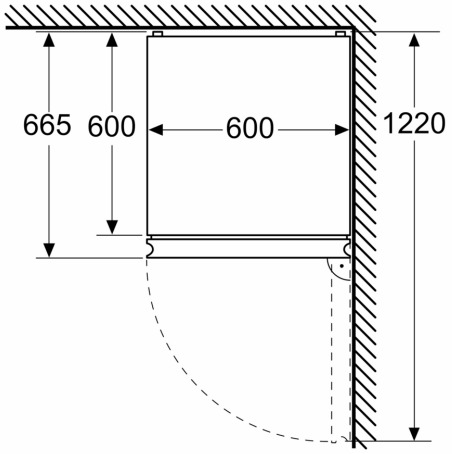
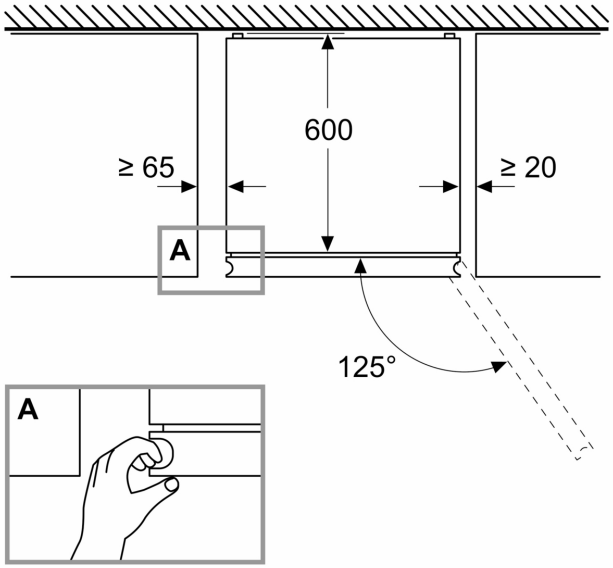
Mått i mm