TR4110X-1

Bredd	110x60 cm
Antal ugnar med energideklaration	2
Kavitetens värmekälla	Elektrisk
Typ av häll	Gashäll
Huvudugn, typ	Termoventilerad ugn
Typ av extraugn	Med Fläkt
Rengöringssystem huvudugn	Vapor Clean
EAN-kod	8017709295066
Energiklass	A
Energiklass, andra ugnen	A

Estetisk linje

Estetik	Victoria	**Kontrollvred**	Smeg Victoria
Design	Victoria	**Färg på vred**	Rostfritt stål
Färg	Rostfritt stål	**Antal vred**	12
Finish	Högblank	**Färg screentryck**	Svart
Ytbehandling kontrollpanel	Rostfritt stål	**Typ av display**	Elektronisk 5 knappar
		Lucka	Med panel
Logotyp	assembled 50's	**Typ av ugnsglas**	Stopsol
Position logga	Upstand	**Ugnshandtag**	Smeg Victoria
Bakkantslist	Ja	**Färg på handtag**	Borstat rostfritt stål
Färg på ram runt häll	Svart emalj	**Ugnsutrymme**	Låda
Typ av pannställ	Gjutjärn	**Sockel**	Antracit
Typ av kontroller	Vred		

Program/funktioner

Antal tillagningsfunktioner 5

Traditionella tillagningsfunktioner

- Statisk
- Fläktassisterad
- Varmluft
- Eco
- Fläktassisterad undervärme

Övriga funktioner

- Upptining

Rengöringsfunktioner

Vapor Clean

Program/funktioner - extraugn

Tillagningsfunktioner i ugn 2 5

Traditionella ugnsfunktioner i ugn 2

Statisk

Fläktassisterad

Varmluft

Eco

Fläktassisterad undervärme

Vapor Clean

Rengöringsfunktioner i ugn 2

Övriga funktioner i ugn 2

Upptining

Program/funktioner - tredje ugn

Antal funktioner - tredje ugn 1

Ugnsbelysning

Stor grill

Tekniska egenskaper - häll

UR

Totalt antal kokzoner 7

Vänster - Gas-2 URP (dubbel) - 4.20 kW

Vänster fram - Gas -AUX - 1.00 kW

Vänster bak - Gas- RP - 2.90 kW

Mitten fram - Gas- RP - 2.90 kW

Mitten bak - Gas -AUX - 1.00 kW

Höger fram - Gas- SRD - 1.80 kW

Höger bak - Gas- SRD - 1.80 kW

Brännare	Standard	**Säkerhetsventiler**	Ja
Aktivering av gas via vred	Ja	**Brännarlock**	Svart matt emalj

Tekniska specifikationer - huvudugn

Antal ljuskällor	1	**Avtagbar innerlucka**	Ja
Antal fläktar	1		

Nettovolym 1:a ugn	61 l
Bruttovolym 1:a ugn	70 l
Material ugn	Ever Clean emalj
Antal hyllplan	4
Typ av hyllplan	Metallstegar
Typ av ljuskälla	Halogenlampor
Effekt lampa	40 W
Programmering av tillagningstid	Start/stopp
Luckhängning	Sidohängd
Avgtagbar lucka	Ja
Innerlucka i helglas	Ja
Antal glas i ugnsluckan	3
Antal värmereflekterande glas i lucka	1
Säkerhetstermostat	Ja
Kylsystem	Tangentialt
Nettomått på ugnens insida (HxBxD)	316x460x412 mm
Inställning av temperatur	Elektromekaniskt
Effekt undervärme	1200 W
Effekt övervärme	1000 W
Grillelement	1700 W
Värmeelement bred grill - effekt	2 700 W
Effekt varmluftselement	2 700 W
Typ av grill	Elektrisk

Alternativ för huvudugn

Timer	Ja
Koktidslarm	Ja
Min temperatur	50 °C
Max temperatur	260 °C

Tekniska specifikationer - extraugn

Nettovolym 2:a ugn	61 l
Bruttovolym 2:a ugn	70 l
Material ugn	Ever Clean emalj
Antal hyllplan	4
Typ av hyllplan	Metallstegar
Antal ljuskällor	1
Typ av ljuskälla	Halogenlampor
Effekt lampa	40 W
Luckhängning	Sidohängd
Avtagbar lucka	Ja
Innerlucka i helglas	Ja
Avtagbar innerlucka	Ja
Antal glas i ugnslucka	3
Antal värmereflekterande glas i lucka	1
Skyddstermostat	Ja
Kylsystem	Tangential
Nettomått på ugnens insida (HxBxD)	316x444x425 mm
Temperatur	Elektromekaniskt
Undervärme - effekt	1200 W
Övervärme - effekt	1000 W
Grillelement	1700 W
Stor grill - effekt	2700 W
Typ av grill	Elektrisk
Nedvikbart grillelement	Ja

Alternativ för extraugn

Minimum temperatur	50 °C
Maximum temperatur	260 °C

Tekniska specifikationer - tredje ugnen

smeg

Nettovolym 3:e ugn	36 l
Bruttovolym 3:e ugn	41 l
Material ugn	Ever Clean emalj
Antal hyllplan	2
Typ av hyllplan	Metallskenor
Antal ljuskällor	1
Typ av ljuskälla	Glödlampa
Effekt lampa	25 W
Lucköppning	Underhängd
Avtagbar lucka	Ja
Innerlucka i helglas	Ja
Avtagbar innerlucka	Ja
Antal glas i ugnslucka	3
Antal värmereflekterande glas i lucka	1
Säkerhetstermostat	Ja
Kylsystem	Tangential
Nettomått på ugnens insida (HxBxD)	169x440x443 mm
Temperatur	Elektromekaniskt
Stor grill - effekt	2700 W
Typ av grill	Elektrisk
Nedvikbart grillelement	Ja

Alternativ för tredje ugn

Min temperatur	50 °C
Max temperatur	260 °C

Standardtillbehör - huvudugn och häll

Wokhållare i gjutjärn	1
Galler med bakre stopp	2
Ugnsplåt, 40 mm	1
Ugnsgaller	1
Delvis utdragbara teleskopskenor	1

Standardtillbehör - extraugn

Galler med bakre stopp	2
Ugnsplåt, 40 mm	1
Galler till plåt	1
Teleskopskenor, delvis utdragbara	1

Standardtillbehör - tredje ugn

Galler med bakre stopp	1
Ugnsplåt, 40 mm	1

Elektrisk anslutning

Anslutningseffekt	8400 W
Ström	37 A
Spänning	220-240 V
Spänning (V)	380-415 V
Typ av elkabel som installerats	Ja, 1-fas
Testkabel	Ja
Typ av sladd	Ja, 2- och 3-fas
Frekvens	50/60 Hz
Typ av kopplingsplint	5 Polig

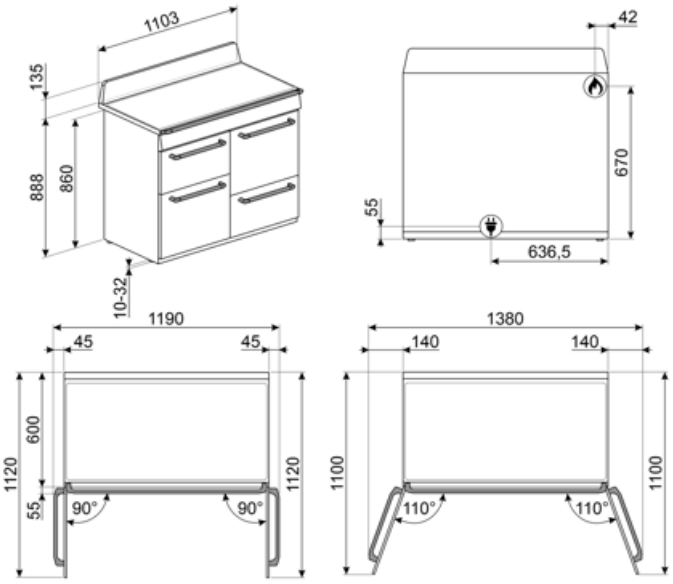
1103
135
888
860
10-32
42
670
55
636,5
1190
45
45
600
1120
1120
55
90°
90°
1380
140
140
1100
1100
110°
110°

Kompatibela Tillbehör

AIRFRY

Insats för varmluftsfritering AIRFRY. Idealisk för att återskapa traditionell fritering i ugnen, men med färre kalorier och mindre fett. Det låter dig laga snabbt och enkelt rätter som pommes frites, stekta grönsaker och fisk, vilket säkerställer perfekt yta och krispighet.

BGTR4110

Grillplatta i gjutjärn, passar till Victoria-spisar TR4110

BN640

Emaljerad plåt för 60 och 45cm ugnar. Djup: 40mm. Perfekt för huvudrätter som stekar och fisk för att behålla vätskan i maten. Också idealisk för exprementering av lättare krispigare tillbehör.

GTP

Delvis utdragbara teleskopskenor (1 nivå) Utdragning: 300 mm Material: Rostfritt stål AISI 430 polerat

KIT1TR41N

Stänkskydd 110x75 cm lämplig för TR4110 Victoria spisar, svart

KITH4110

Höjningskit (950 mm), passar TR4110-spisar

PALPZ

Pizzaspade med fällbart handtag.Dimensioner: B:31,5 x H:32,5. Enkel att använda och förvara. Idealisk för bakning och servering av pizza och andra bakverk på ett säkert och proffessionellt sätt.

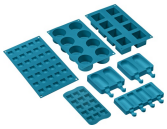

SMOLD

7st silikonformar för glass, isglass, praliner, iskuber, eller matportioner. Klarar temperaturer från -60°C till +230°C

BBQ

Dubbelsidig grillplatta. Lämplig för att återskapa saftiga och krispiga rätter i ugnen med den typiska smaken av grillad matlagning. Den räfflade sidan är särskilt lämplig för kött och ostar. Den släta sidan för fisk, skaldjur och grönsaker.

BN620-1

Emaljerad plåt för 60 och 45cm ugnar. Djup: 20 mm. Idealisk för tillagning av huvudrätter och smakfulla desserter för att nå maximalt resultat avseende tillagning och smak.

BNP608T

Teflonbelagd bakplåt, 8mm djup. Placeras på ugnsgaller.

GTT

Helt utdragbara teleskopskenor (1 nivå) Utdragning: 433 mm Material: Rostfritt stål AISI 430 polerat

KIT600TR4110

Täcklist för spisens baksida, passar TR4110 Victoria-spisar

KITP65TR41

Fördjupningskit (650 mm), passar TR4110-spisar

SFLK1

Luckspärr till inbyggnadsugnar

TPKTR

Teppanyakigrillplatta för TR4110 med gashäll

WOKGHU

Wokhållare i gjutjärn. Designad för stabilitet och smidighet under tillagning.

Symbols glossary

Kraftiga gjutjärnsgaller: för maximal stabilitet och styrka.

Installation i stapel

Med strömbrytaren på denna symbol är ingen uppvärmning möjlig även om termostaten vrids.

Emaljinteriör: Emaljinteriören i alla Smeg-ugnar har ett unik beläggning som hjälper till att hålla inredningen ren genom att minska mängden matfett som fastnar.

Fläkt med övre och nedre element: Elementen i kombination med fläkten bidrar till att ge mer jämn värme, en liknande metod som konventionell tillagning, så förvärmning krävs. Mest lämplig för föremål som kräver långsam tillagning

Varmluft: Kombinationen av fläkten och det ringelementet runt det ger en varmluftstillagning. Detta ger många fördelar inklusive ingen förvärmning om tillagningstiden är mer än 20 minuter, ingen smaköverföring vid tillagning av olika livsmedel samtidigt, mindre energi och kortare tillagningstider. Bra för alla typer av mat.

ECO: Kombinationen av grill, fläkt och undervärme är särskilt lämplig för tillagning av små mängder mat.

Belysning

Innerluckan i glas: kan enkelt avlägsnas för rengöring.

Ugnsutrymmet har 2 olika matlagningsnivåer.

Teleskopskenor: gör det möjligt att dra ut rätten och kontrollera den, utan att behöva ta ut den helt från ugnen.

A: Product drying performance, measured from A+++ to D / G depending on the product family

Luftkylsystem: för att säkerställa en säker yttemperatur.

3 Skikt glas i luckan

Bas med fläktfunktion: enbart kombinationen av fläkt och nedre värmeelement gör det möjligt att snabbare avsluta tillagningen av rätter som redan tillagats på ytan men inte inuti. Detta system rekommenderas för att avsluta tillagningen av livsmedel som redan är väl tillagade på ytan men inte på insidan och som därför kräver en måttligt högre värme. Perfekt för alla typer av maträtter.

Endast övre och nedre element: en traditionell tillagningsmetod som passar bäst för enstaka maträtter i mitten av ugnen. den övre delen av ugnen kommer alltid att vara hetast. Perfekt för stek, fruktkakor, bröd etc.

Kontrollvred

Grillelement: Användning av grill ger utmärkta resultat vid tillagning av kött av medelstora och små portioner, speciellt i kombination med ett grillspett (där det är möjligt). Perfekt även för tillagning av korv och bacon.

Innerlucka helt i glas: Innerlucka helt i glas, en enda flat yta som är enkel att hålla ren.

Sidobelysning: Två lampor på motsatta sidor ökar synligheten inne i ugnen.

Ugnsutrymmet har 4 olika matlagningsnivåer.

Elektronisk kontroll: Gör det möjligt att bevara temperaturen inne i ugnen med en precision på 2–3 °C. Därmed går det att tillaga måltider som är väldigt känsliga för temperaturförändringar, som mjuka kakor, suffléer och puddingar.

Nedvikbart grillelement: den nedvikbara grillen kan lätt hakas av för att flytta värmeelementet och rengöra apparatens överdel i ett enkelt steg.

Ångrengöring: en enkel rengöringsfunktion som använder ånga för att lösgöra avlagringar i ugnsutrymmet.

Kapaciteten anger mängden användbart utrymme i ugnsutrymmet, i liter.

Ultrasnabba brännare: Kraftfulla ultrasnabba brännare erbjuder en effekt på upp till 5 kW.

Kapaciteten anger mängden användbart utrymme i ugnsutrymmet, i liter.

Benefit (TT)

Gasspis

Gas ger permanent kontroll över värmekällan och temperaturförändringen är omedelbar

Spisen är utrustad med ett termoelement vilket gör att gastillförseln stängs av om flamman släcks, vilket ger en högre säkerhet.

Vapor Clean

Genom att fylla på vatten i en fördjupning i botten av kaviteten genereras ånga. Ångan mjukgör resterna och gör det enklare att avlägsna dem.

Genom att fylla på vatten i en fördjupning i botten av kaviteten genereras ånga. Ångan mjukgör resterna och gör det enklare att avlägsna dem.

Knappkontroll

Enkel och intuitiv timerinställning med enkla knappar

Förvaringsutrymme med låda

Mer plats tack vare det nedre lådutrymmet som är perfekt för att förvara tillbehör eller köksredskap

Sann konvektion

De bästa matlagningsresultaten garanteras tack vare ventilerat, cirkulärt flöde

Flera fläktar och värmeelement garanterar ett perfekt, aerodynamiskt värmeflöde vilket möjliggör en homogen och snabbare tillagning inne i ugnskaviteten.

Matlagning på flera nivåer

Flera matlagningsnivåer möjliggör maximal användningsflexibilitet

Halogenbelysning på flera nivåer

Intern halogenbelysning på olika nivåer försäkrar utmärkt synlighet

Borttagbart innerglas

Luckans inre glas är enkla att ta bort för komplett rengöring

Tangentiell kylning

Nytt kylsystem med tvärströmsfläkt och luftflöde från luckan till stänkskyddet

Teleskopskenor

Enkelt uttag och säker insättning av bleck i ugnen tack vare teleskopskenor

Grill (valfritt tillbehör)

Grilla direkt i ugnen med den dubbelsidiga grillen (Grill är ett valfritt tillbehör)

Pizzasten (alternativt tillbehör)

Baka med pizzasten och få mjuka, knapriga pizzor och jästprodukter (STEN valfritt tillbehör)

Justerbar höjd

Spishäll i samma plan som köksbänken, tack vare justerbara fötter

Kall lucka

Det yttre glaset i luckan är kallt under alla funktioner, vilket undviker alla typer av brännskador

AirFry (LUFTFRITÖS valfritt tillbehör)

Lättare och mer smakrik mat tack vare luftfritöskorgen (valfritt tillbehör)

Isotermisk kavitet

Den bästa matlagningsprestandan vid högsta energieffektivitet

Enkel turbin

Ugnen har en fläkt utrustad med ett cirkulärt värmeelement vilket möjliggör matlagning med roterande värme