KT110BLE

Produktgrupp	Köksfläkt
Fläkttyp	Väggmonterad köksfläkt
Design	Skorsten
Filtrering	Utdrivning
Material	Lackat material
Typ av stål	Borstad
EAN-kod	8017709211691
Estetik	Victoria
Färg	Svart
Finish	Högblank
Logga	Utanpåliggande

Kommandon

Kontroller	Vred	**Vred**	Victoria
Antal vred	2	**Färg på kontroller**	Rostfritt stål liknande

Program / funktioner

Antal hastigheter	3
Intensiv hastighet	BOOST

Teknisk specifikation

Antal ljuskällor	2	**Antal filter**	4
Typ av lampa	LED	**Fettfilter**	Aluminium
Effekt lampa	1 W	**Luftutlopp**	150 mm
Ljusets färgtemperatur, skala (°K)	3000 °K	**Minsta avstånd till gashäll**	750 mm
Maximal kapacitet i fritt läge (P0)	820 m³/h	**Minsta avstånd till elektrisk häll**	650 mm
Motoreffekt	275 W	**Backventil**	Ja

	Kapacitet (IEC 61591) [m³/h]	**Ljudnivå (IEC 60704-2-13) [dBA]**
Hastighet 1	326	49
Hastighet 2	439	57

Hastighet 3	554	63
Intensivläge	784	71

Kapacitet/energietikett

Årlig effektförbrukning (AEChood)	57 kWh/a
Energiklass (EEC)	A
Flödesdynamisk effektivitet (FDE)	31,1
Flödesdynamisk effektivitetsklass (FDEC)	A
Ljuseffektivitet (LE)	83,2 lux/W
Ljuseffektivitetsklass (LEC)	A
Fettfiltreringseffektivitet (GFE)	69,2 %
Fettfiltreringseffektivitetsklass (GFEC)	D
Luftflöde, min.hastighet (Qmin)	326 m³/h
Luftflöde vid maxhastighet (Qmax)	554 m³/h
Luftflöde vid intensivgäge (Qboost)	784 m³/h
Luftburet akustiskt buller för A-viktade ljudeffektsutsläpp vid min.hastighet (SPEmin)	49 dBA
Luftburet akustiskt buller för A-viktade ljudeffektutsläpp vid maxhastighet (SPEmax)	63 dBA
Luftburet akustiskt buller för A-viktade ljudeffektutsläpp vid intensivläge (SPEboost)	71 dBA
Tidsökningsfaktor (F)	1,00
Energieffektivitetsindex	52,2
Mest effektiva luftflöde (Qbep)	413 m³/h
Uppmätt lufttryck vid bästa effektivitetsposition (Pbep)	456 Pa
Uppmätt elförbrukning vid bästa effektivitetspunkt (Wbep)	168 W
Ljusets anslutningseffekt (Wl)	2 W
Genomsnittligt ljus från ljuskälla på tillagningsyta (Emiddle)	183 lux
Ljudtryck vid högsta läge (Lwa)	63 dBA

Elektrisk anslutning

Anslutningseffekt	278 W	**Frekvens**	50-60 Hz
Spänning	220-240 V	**Sladdens längd**	1000 mm

Även tillgängligt

Andra tillgängliga färger	Vit, Rostfritt stål, Creme	**Andra tillgängliga färgkoder**	KT110BE-KTR110XE - KT110PE

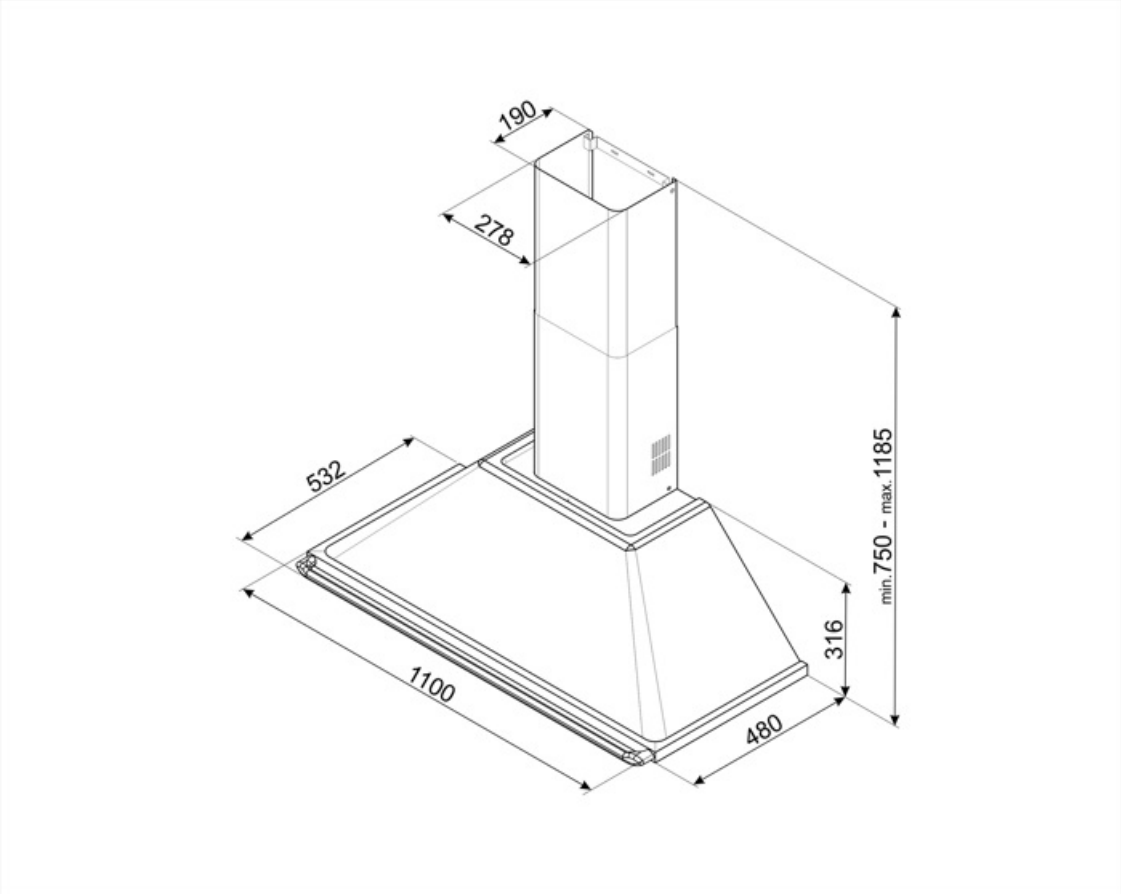
190
278
532
1100
480
316
min.750 - max.1185

Kompatibela Tillbehör

FLT6

Kolfilter runt (2-pack)

KITALLFC

Universellt kolfilter Rostfritt stål AISI304 Filtret kan diskas i diskmaskinen i 50 °C (med vatten och lämpligt diskmedel) och torkas i ugnen på 180 °C, i 25 minuter

Symbols glossary

Filter: Modellen har filter som hjälper till att avlägsna fett från ångan som kommer från pannorna under tillagningen.

A: Product drying performance, measured from A+++ to D / G depending on the product family

Lampor: Alla köksfläktar har belysning som lyser upp matlagningsytan och bidrar till stämningen i köket.

Intensiv-/turboinställning: när extra snabb utsugning krävs.