KV28N

Produktgrupp	Köksfläkt
Fläkttyp	Väggmonterad köksfläkt
Design	Vinklad
Filtrering	Utdrivning
Elektronisk kontroll	Ja
Perimetral aspiration	Ja
Material	Glas
EAN-kod	8017709290603
Estetik	Universiell
Färg	Svart
Finish	Glas
Typ av glas	Svart
Färg screentryck	Vit
Logga	Med screentryck

Kommandon

Kontroller	Touchkontroll med bakgrundsbelysning, vit	**Färg på LED**	Vit

Program / funktioner

Antal hastigheter	3
Intensiv hastighet	
Reningsfunktion 24 h	
Timer	

Teknisk specifikation

Antal ljuskällor	2	**Fettfilter**	Aluminium
Typ av lampa	LED	**Inkluderade kolfilter**	Ja
Effekt lampa	1.1 W	**Indikator för filterbyte**	Ja
Dimmer	Ja	**Luftutlopp**	150 mm
Ljusets färgtemperatur, skala (°K)	4000 °K	**Minsta avstånd till gashäll**	650 mm
Maximal kapacitet i fritt läge (P0)	670 m³/h	**Minsta avstånd till elektrisk häll**	450 mm
Motoreffekt	230 W	**Backventil**	Ja
Antal filter	2		

	Kapacitet (IEC 61591) [m³/h]	Ljudnivå (IEC 60704-2-13) [dBA]
Hastighet 1	242	44
Hastighet 2	326	51
Hastighet 3	420	58
Intensivläge	666	67

Kapacitet/energietikett

Årlig effektförbrukning (AEChood)	49 kWh/a
Energiklass (EEC)	A
Flödesdynamisk effektivitet (FDE)	31.5
Flödesdynamisk effektivitetsklass (FDEC)	A
Ljuseffektivitet (LE)	118.6 lux/W
Ljuseffektivitetsklass (LEC)	A
Fettfiltreringseffektivitet (GFE)	77.0 %
Fettfiltreringseffektivitetsklass (GFEC)	C
Luftflöde, min.hastighet (Qmin)	242 m³/h
Luftflöde vid maxhastighet (Qmax)	420 m³/h
Luftflöde vid intensivgäge (Qboost)	666 m³/h
Luftburet akustiskt buller för A-viktade ljudeffektsutsläpp vid min.hastighet (SPEmin)	44 dBA
Luftburet akustiskt buller för A-viktade ljudeffektutsläpp vid maxhastighet (SPEmax)	58 dBA
Luftburet akustiskt buller för A-viktade ljudeffektutsläpp vid intensivläge (SPEboost)	67 dBA
Tidsökningsfaktor (F)	0.9
Energieffektivitetsindex	51.1
Mest effektiva luftflöde (Qbep)	363 m³/h
Uppmätt lufttryck vid bästa effektivitetsposition (Pbep)	453 Pa
Uppmätt elförbrukning vid bästa effektivitetspunkt (Wbep)	145 W
Ljusets anslutningseffekt (Wl)	2 W
Genomsnittligt ljus från ljuskälla på tillagningsyta (Emiddle)	261 lux
Ljudtryck vid högsta läge (Lwa)	58 dBA

Elektrisk anslutning

Anslutningseffekt	232 W	**Frekvens**	50-60 Hz
Spänning	220-240 V	**Sladdens längd**	1500 mm

Även tillgängligt

Andra tillgängliga färger	Vit, Silverglas	**Andra tillgängliga färgkoder**	KV28S-KV28B

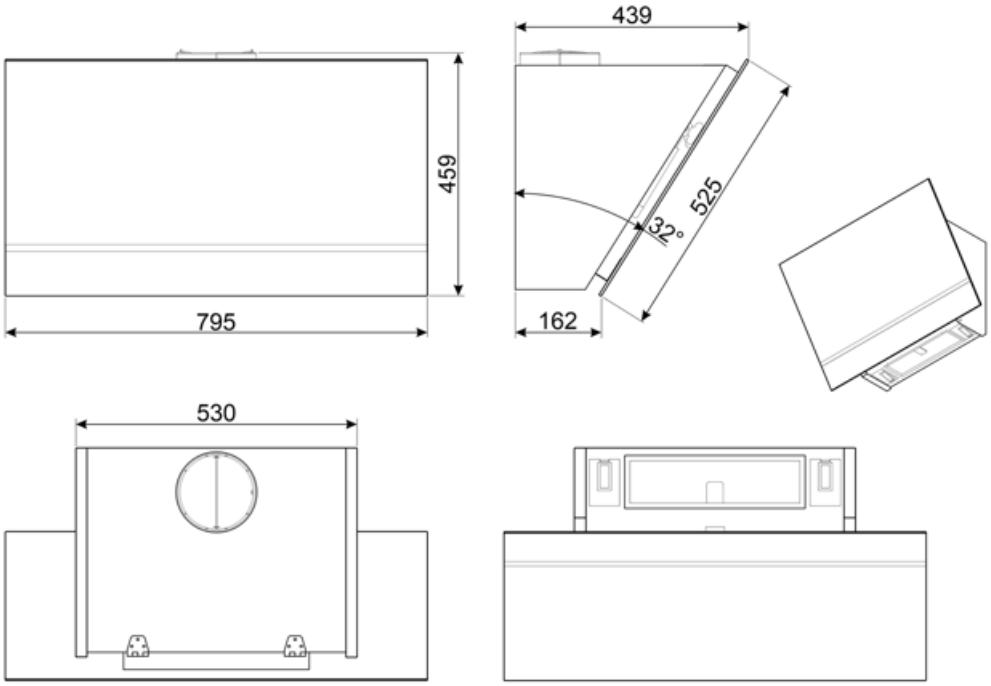
439
459
525
32°
795
162
530

Kompatibela Tillbehör

FLT6

Kolfilter runt (2-pack)

KITALLFC

Universellt kolfilter Rostfritt stål AISI304 Filtret kan diskas i diskmaskinen i 50 °C (med vatten och lämpligt diskmedel) och torkas i ugnen på 180 °C, i 25 minuter

KITCMNKVMB

Chimney Extension in Stainless Steel for hood KV*series 300 mm*200 mm + 500/850 mm

KITCMNKVX

Skorstensförlängning i rostfritt stål för spiskåpaserien KV*

Symbols glossary

24h: När denna funktion är vald, byts luften c:a 10 minuter varje timme under en 24-timmarsperiod, med lägsta hastighet och en låg ljudnivå

A: Product drying performance, measured from A+++ to D / G depending on the product family

Kolfilter: Att extrahera genom kolfilter minskar kraftigt matlagningslukt.

Lampor: Alla köksfläktar har belysning som lyser upp matlagningsytan och bidrar till stämningen i köket.

Intensiv-/turboinställning: när extra snabb utsugning krävs.

Filter: Modellen har filter som hjälper till att avlägsna fett från ångan som kommer från pannorna under tillagningen.

Automatisk avstängning: Inställning för att köra efter tillagningen efter en förinställd tid och sedan stängas av automatiskt.

Varningslampa: Indikerar när filter behöver bytas.

Kantpaneler med utsug: mycket effektivt, bidrar till bullerreduktion.

Belysning med reglerbar ljusstyrka